ТЕХНИЧЕСКИЙ ПАСПОРТ

переходной адаптер пэ / латунь

PE100

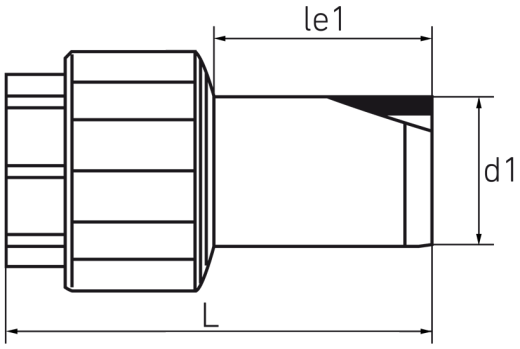

SDR 11

№ артикула	d1 [mm]	Rp [mm]	le1 [mm]	L [mm]	kg
18202342	25	¾"	44	78	0,20

По вопросам, пожалуйста, свяжитесь с нами: Тел. + 49 281 98 414 - 0

© STAR Piping Systems GmbH
Все права защищены