TECHNISCHES DATENBLATT

BOGEN FORMGESPRITZT

r ≈ 1 x d 90°

kurzschenklig zum Stumpfschweißen

PP

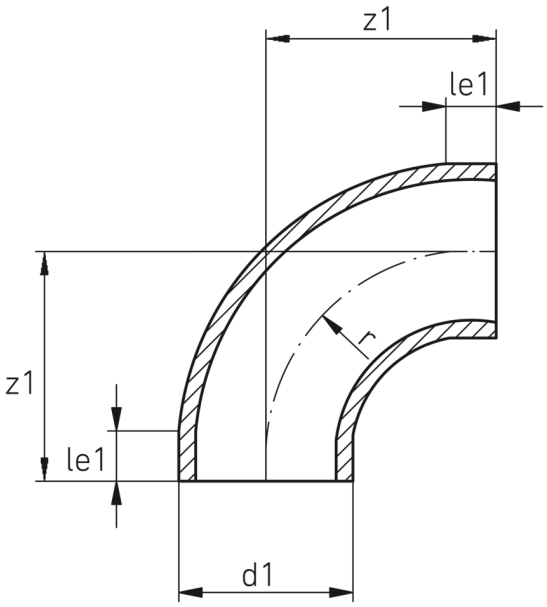

SDR 11

Art. Nr.	d1 [mm]	le1 [mm]	z1 [mm]	r [mm]	kg
21901141	140	15	155	140	1,30

Andere Materialien auf Anfrage
Lieferprogramm: SDR 17,6: d 50 - 500 mm SDR 11: d 20 - 500 mm

Bei Fragen wenden Sie sich gerne an uns: Tel. + 49 281 98 414 - 0

© STAR Piping Systems GmbH
Alle Rechte vorbehalten