TECHNISCHES DATENBLATT

NAHTLOSER BOGEN

r ≈ 1,5 x d

90°

r ≈ 1,5 x d
langschenklig zum Stumpf- und Elektromuffenschweißen

PP

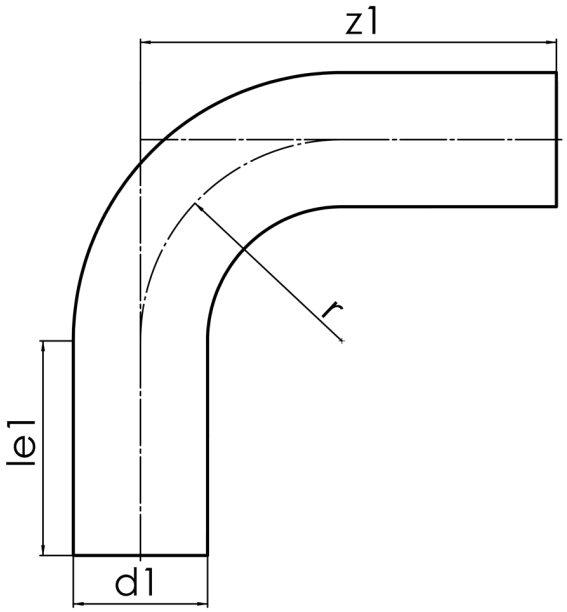

SDR 11

Art. Nr.	d1 [mm]	le1* [mm]	z1 [mm]	r [mm]	kg
21904111	110	150	350	165	1,88

andere Abmessungen, Materialien und Druckstufen auf Anfrage
Toleranz: α ± 5° | z1 ± 50 mm
* Mindestmaß für „le1“
Lieferprogramm: SDR 11: d 50 - 500 mm

Bei Fragen wenden Sie sich gerne an uns: Tel. + 49 281 98 414 - 0

© STAR Piping Systems GmbH
Alle Rechte vorbehalten