ТЕХНИЧЕСКИЙ ПАСПОРТ

# тройник редукционный

в длинном исполнении для стыковой и электромуфтовой сварки

PP

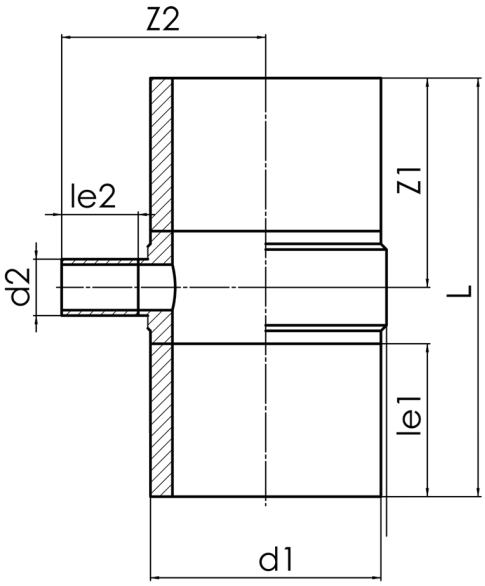


## SDR 11

| № артикула | d1 [mm] | d2 [mm] | le1 [mm] | le2 [mm] | L [mm] | z1 [mm] | z2 [mm] | kg |
|---|---|---|---|---|---|---|---|---|
| 22935181 | 355 | 180 | 300 | 150 | 897 | 358 | 449 | 30,90 |

другие размеры (материалы) и классы давления по запросу

По вопросам, пожалуйста, свяжитесь с нами: Тел. + 49 281 98 414 - 0

© STAR Piping Systems GmbH
Все права защищены