ТЕХНИЧЕСКИЙ ПАСПОРТ

тройник редукционный

в длинном исполнении для стыковой и электромуфтовой сварки

PP

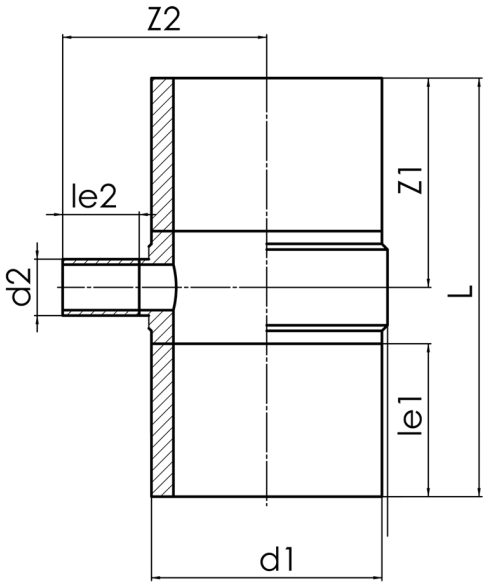

SDR 17,6

№ артикула	d1 [mm]	d2 [mm]	le1 [mm]	le2 [mm]	L [mm]	z1 [mm]	z2 [mm]	kg
22940186	400	180	300	150	897	449	381	27,30

другие размеры (материалы) и классы давления по запросу

По вопросам, пожалуйста, свяжитесь с нами: Тел. + 49 281 98 414 - 0

© STAR Piping Systems GmbH
Все права защищены