TECHNISCHES DATENBLATT

T-STüCK EXZENTRISCH

langschenklig zum Stumpf- und Elektromuffenschweißen
zum vollständigen Entleeren der Rohrleitung

PP

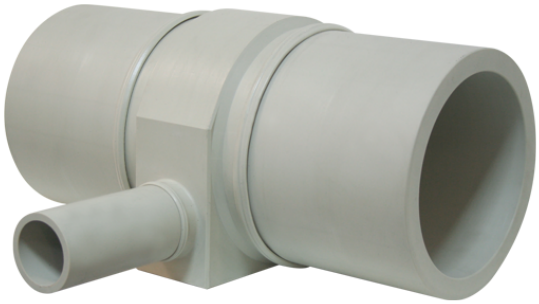

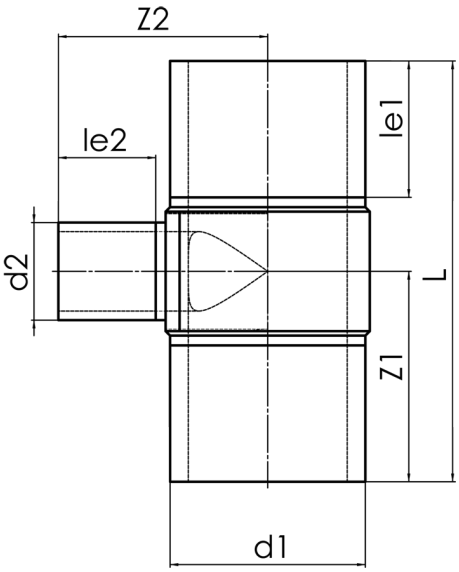

SDR 17,6

Art. Nr.	d1 [mm]	d2 [mm]	le1 [mm]	le2 [mm]	L [mm]	z1 [mm]	z2 [mm]	kg
22950256-EX	500	250	350	250	1080	540	537	53,00

andere Abmessungen und Druckstufen auf Anfrage
Lieferprogramm: SDR 17,6: d 280 - 500 mm SDR 11: d 280 - 500 mm

Bei Fragen wenden Sie sich gerne an uns: Tel. + 49 281 98 414 - 0

© STAR Piping Systems GmbH
Alle Rechte vorbehalten