TECHNISCHES DATENBLATT

T-STüCK EGAL

kurzschenklig zum Stumpfschweißen

PE100-RC

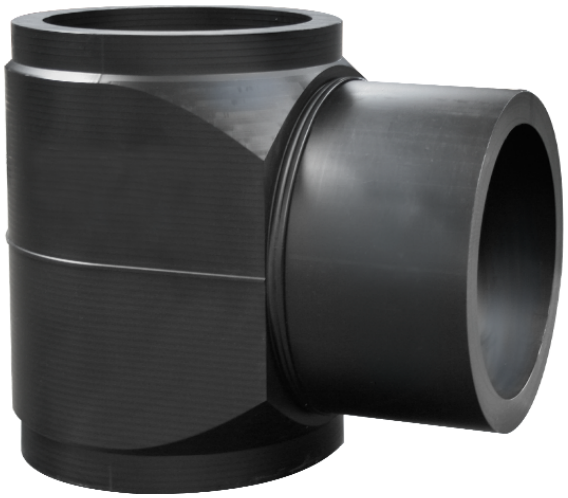

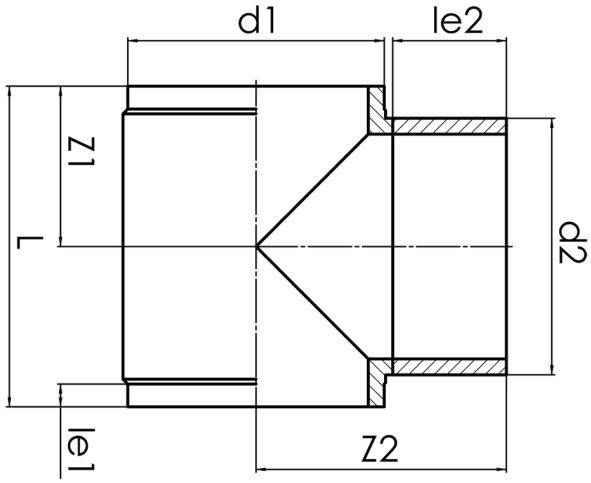

SDR 11

Art. Nr.	d1 [mm]	d2 [mm]	le1 [mm]	le2 [mm]	L [mm]	z1 [mm]	z2 [mm]	kg
32228282	280	280	70	250	485	242,5	421	18,52

Andere Materialien, Abmessungen und Druckstufen auf Anfrage
Lieferprogramm: SDR 17: d 250 - 1.600 mm SDR 11: d 250 - 1.600 mm SDR 26: d 1.000 - 1.600 mm

Bei Fragen wenden Sie sich gerne an uns: Tel. + 49 281 98 414 - 0

© STAR Piping Systems GmbH
Alle Rechte vorbehalten