ТЕХНИЧЕСКИЙ ПАСПОРТ

отвод сегментный

45°

в длинном исполнении для стыковой и электромуфтовой сварки

сваренные из труб, неусиленные

PE100

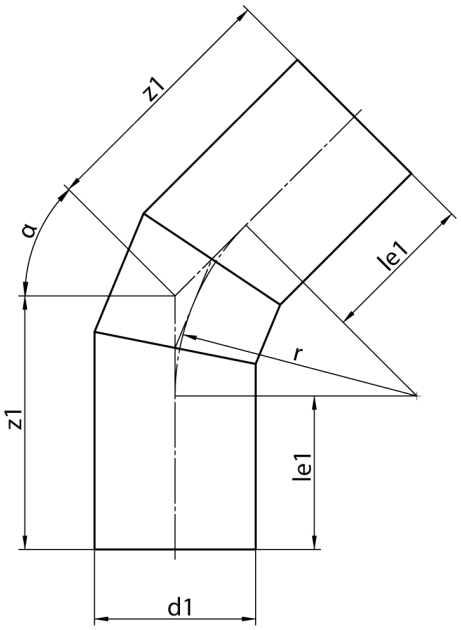

SDR 11

№ артикула	d1 [mm]	le1 [mm]	z1 [mm]	r [mm]	kg
41403312	315	300	496	472,5	24,11

Другие материалы, размеры и классы давления (и SDR) по запросу

допустимое отклонение: +/- 2°

По вопросам, пожалуйста, свяжитесь с нами: Тел. + 49 281 98 414 - 0

© STAR Piping Systems GmbH

Все права защищены