ТЕХНИЧЕСКИЙ ПАСПОРТ

бесшовные гнутые отводы

45°

r ≈ 2,5 x d

в длинном исполнении для стыковой и электромуфтовой сварки

PE100

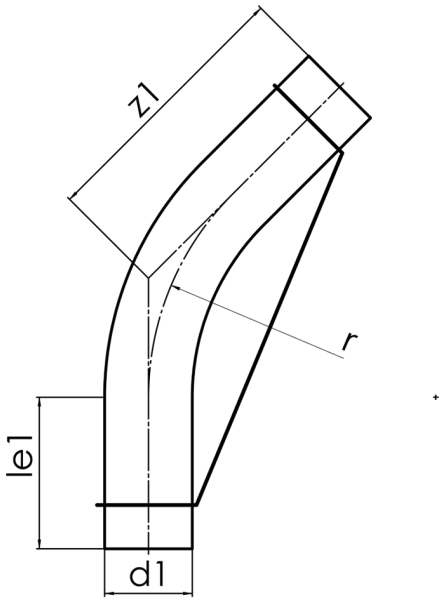

SDR 17

№ артикула	d1 [mm]	le1* [mm]	z1 [mm]	r [mm]	kg
41405141	140	150	330	350	2,10

другие размеры, материалы и классы давления по запросу

допустимое отклонение: α ± 5° | z1 ± 50 мм

* минимум для „le1“

По вопросам, пожалуйста, свяжитесь с нами: Тел. + 49 281 98 414 - 0

© STAR Piping Systems GmbH
Все права защищены