ТЕХНИЧЕСКИЙ ПАСПОРТ

угольник литой

45°

две отдельные зоны сварки от д 200 мм

4,0 мм штыревой контакт

PE100

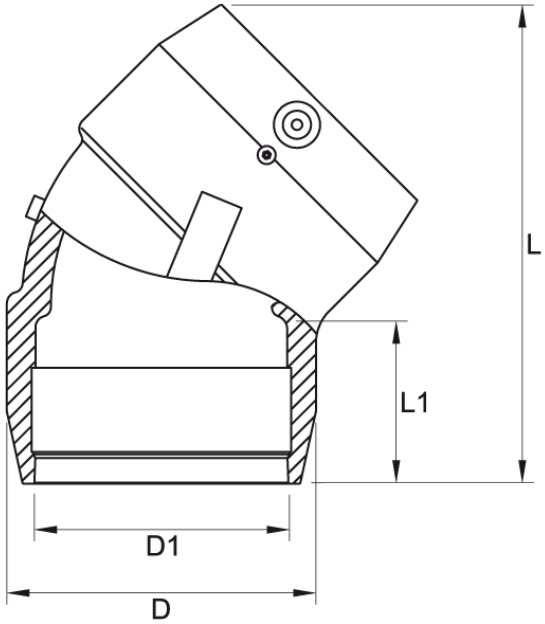

SDR 11

№ артикула	d1 [mm]	D [mm]	L [mm]	L1 [mm]	kg
41409202	200	245	454	104	6,80

Другие материалы, размеры и классы давления (и SDR) по запросу

По вопросам, пожалуйста, свяжитесь с нами: Тел. + 49 281 98 414 - 0

© STAR Piping Systems GmbH
Все права защищены