TECHNISCHES DATENBLATT

# NAHTLOSER BOGEN

## ri ≈ 1100 mm 60°

ri ≈ 1100 mm
langschenklig zum Stumpf- und Elektromuffenschweißen

PE100

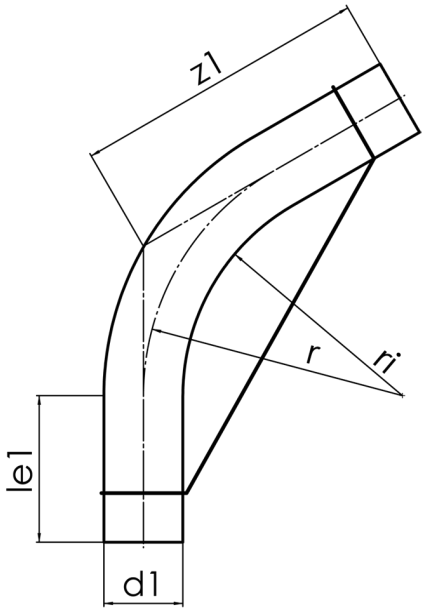


## SDR 11

| Art. Nr. | d1 [mm] | le1* [mm] | z1 [mm] | r [mm] | kg |
|---|---|---|---|---|---|
| 41607072 | 75 | 100 | 850 | 1138 | 2,02 |

Toleranz: α ± 5° | z1 ± 100 mm
Rohrfixierungen werden separat berechnet und bei frachtfreier Rücklieferung gutgeschrieben
* Mindestmaß für „le1“
Lieferprogramm: SDR 17: d 50 - 400 mm SDR 11: d 50 - 400 mm

Bei Fragen wenden Sie sich gerne an uns: Tel. + 49 281 98 414 - 0

© STAR Piping Systems GmbH
Alle Rechte vorbehalten