ТЕХНИЧЕСКИЙ ПАСПОРТ

угольник литой

90°

в длинном исполнении для стыковой и электромуфтовой сварки

PE100

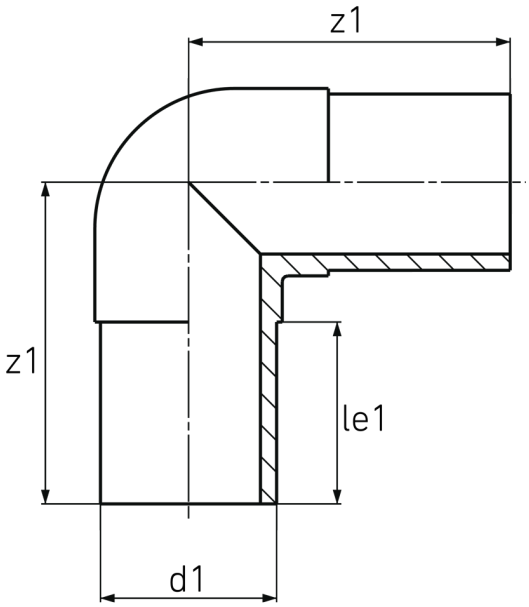

SDR 11

№ артикула	d1 [mm]	le1 [mm]	z1 [mm]	kg
41902142	140	94	172	1,80

По вопросам, пожалуйста, свяжитесь с нами: Тел. + 49 281 98 414 - 0

© STAR Piping Systems GmbH
Все права защищены