TECHNISCHES DATENBLATT

WINKEL

90°

langschenklig zum Stumpf- und Elektromuffenschweißen

PE100

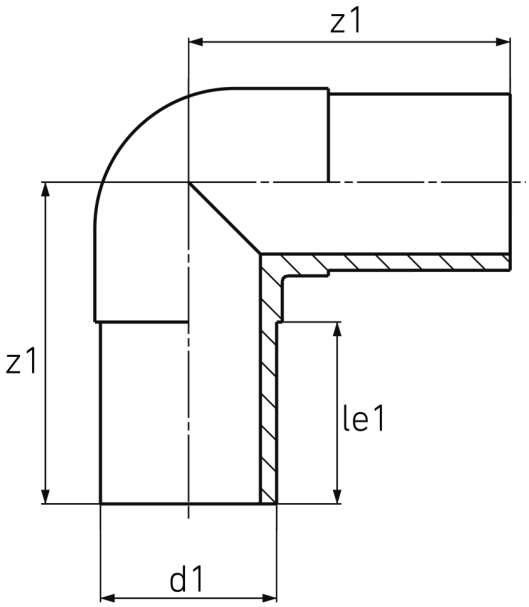

SDR 11

Art. Nr.	d1 [mm]	le1 [mm]	z1 [mm]	kg
41902312	315	180	392	20,30

Toleranz: α ± 5°
Lieferprogramm: SDR 17: d 63 - 500 mm SDR 11: d 20 - 500 mm SDR 7,4: d 32 - 160 mm

Bei Fragen wenden Sie sich gerne an uns: Tel. + 49 281 98 414 - 0

© STAR Piping Systems GmbH
Alle Rechte vorbehalten