ТЕХНИЧЕСКИЙ ПАСПОРТ

отвод сегментный

90°

в длинном исполнении для стыковой и электромуфтовой сварки

сваренные из труб

PE100

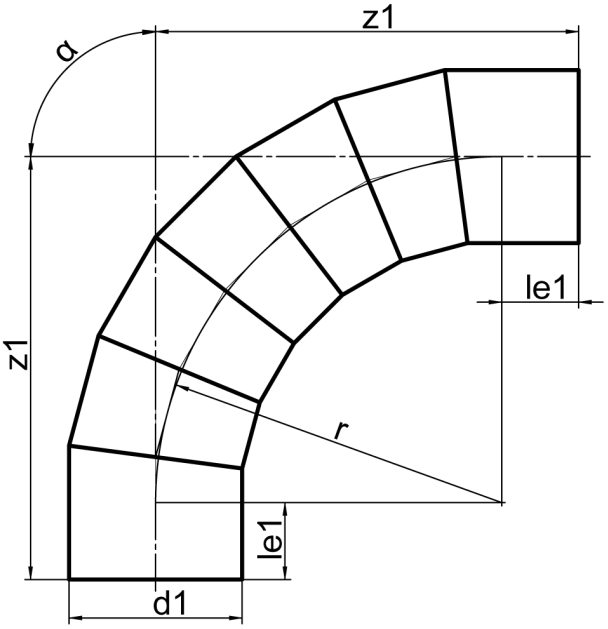

SDR 33

№ артикула	d1 [mm]	le1 [mm]	z1 [mm]	r [mm]	kg
41903903-DR	900	400	2200	1800	261,84

Другие материалы, размеры и классы давления (и SDR) по запросу

допустимое отклонение: +/- 2°

По вопросам, пожалуйста, свяжитесь с нами: Тел. + 49 281 98 414 - 0

© STAR Piping Systems GmbH

Все права защищены