ТЕХНИЧЕСКИЙ ПАСПОРТ

бесшовные гнутые отводы

90°

ri ≈ 700 mm

в длинном исполнении для стыковой и электромуфтовой сварки

PE100

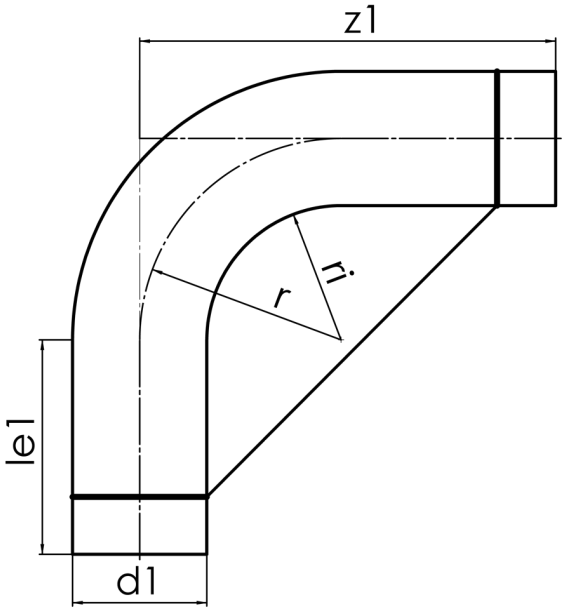

SDR 17

№ артикула	d1 [mm]	le1* [mm]	z1 [mm]	r [mm]	kg
41906121	125	150	850	763	4,07

допустимое отклонение: α ± 5° | z1 ± 100 мм

Трубные крепления рассчитываются отдельно и денеги за крепления будут возвращены при обратной доставке

* минимум для „le1“

По вопросам, пожалуйста, свяжитесь с нами: Тел. + 49 281 98 414 - 0

© STAR Piping Systems GmbH
Все права защищены