ТЕХНИЧЕСКИЙ ПАСПОРТ

# тройник редукционный

в коротком исполнении для стыковой сварки

PE100

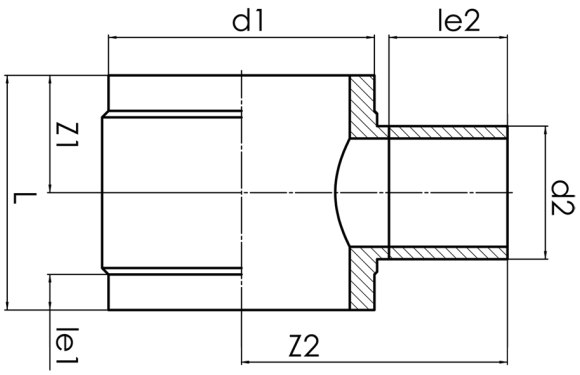


## SDR 26

| № артикула | d1 [mm] | d2 [mm] | le1 [mm] | le2 [mm] | L [mm] | z1 [mm] | z2 [mm] | kg |
|---|---|---|---|---|---|---|---|---|
| 42293805 | 1400 | 800 | 100 | 350 | 1080 | 540 | 1087 | 511,80 |

Другие материалы, размеры и классы давления (и SDR) по запросу

По вопросам, пожалуйста, свяжитесь с нами: Тел. + 49 281 98 414 - 0

© STAR Piping Systems GmbH
Все права защищены