ТЕХНИЧЕСКИЙ ПАСПОРТ

тройник редукционный

в длинном исполнении для стыковой и электромуфтовой сварки

сваренные из труб, неусиленные

PE100

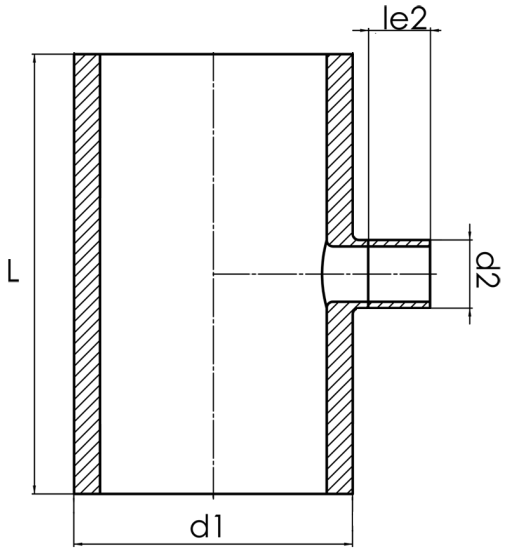

SDR 17

fB 0,75

№ артикула	d1 [mm]	d2 [mm]	le2 [mm]	L [mm]	kg
42350201	500	200	150	1000	45,30

другие размеры и классы давления по запросу

допустимое отклонение: +/- 2°

По вопросам, пожалуйста, свяжитесь с нами: Тел. + 49 281 98 414 - 0

© STAR Piping Systems GmbH

Все права защищены