TECHNISCHES DATENBLATT

T-STüCK REDUZIERT

langschenklig zum Stumpf- und Elektromuffenschweißen
aus Rohr geschweisst, unverstärkt

PE100

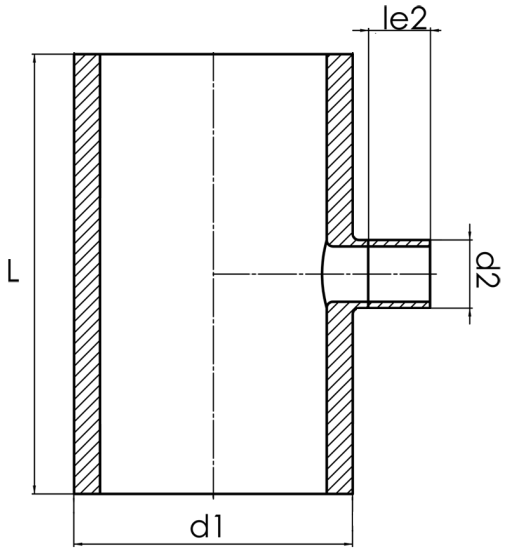

SDR 17

Art. Nr.	d1 [mm]	d2 [mm]	le2 [mm]	L [mm]	kg
42380501	800	500	350	1300	151,10

andere Abmessungen und Druckstufen auf Anfrage
Toleranz + / - 2°
Lieferprogramm:
SDR 7,4: d 63 - 800 mm | SDR 9: d 63 - 800 mm | SDR 11: d 63 - 1600 mm | SDR 17: d 250 - 1600 mm | SDR 26: d 1.000 - 1600 mm

Bei Fragen wenden Sie sich gerne an uns: Tel. + 49 281 98 414 - 0

© STAR Piping Systems GmbH
Alle Rechte vorbehalten