ТЕХНИЧЕСКИЙ ПАСПОРТ

тройник эксцентрический

в длинном исполнении для стыковой и электромуфтовой сварки
для полного опорожнения трубопровода

PE100

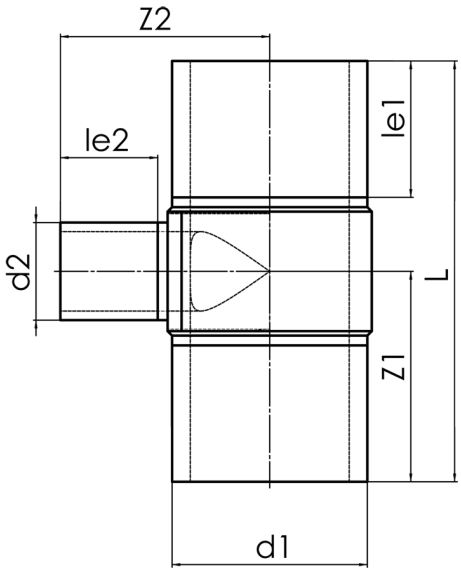

SDR 11

№ артикула	d1 [mm]	d2 [mm]	le1 [mm]	le2 [mm]	L [mm]	z1 [mm]	z2 [mm]	kg
42935142-EX	355	140	300	150	840	420	365	30,68

Другие материалы, размеры и классы давления (и SDR) по запросу

По вопросам, пожалуйста, свяжитесь с нами: Тел. + 49 281 98 414 - 0

© STAR Piping Systems GmbH
Все права защищены