ТЕХНИЧЕСКИЙ ПАСПОРТ

тройник эксцентрический

в длинном исполнении для стыковой и электромуфтовой сварки
для полного опорожнения трубопровода

PE100

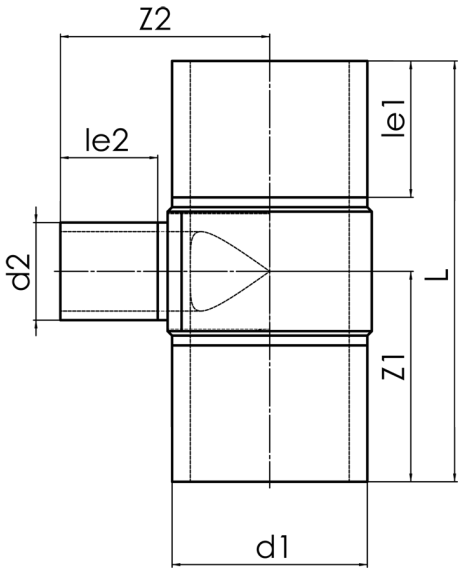

SDR 17

№ артикула	d1 [mm]	d2 [mm]	le1 [mm]	le2 [mm]	L [mm]	z1 [mm]	z2 [mm]	kg
42935221-EX	355	225	300	150	920	460	365	25,33

Другие материалы, размеры и классы давления (и SDR) по запросу

По вопросам, пожалуйста, свяжитесь с нами: Тел. + 49 281 98 414 - 0

© STAR Piping Systems GmbH
Все права защищены