TECHNISCHES DATENBLATT

E-T-STüCK, EXZENTRISCH

4,0 mm Steckkontakt
zum vollständigen Entleeren der Rohrleitung

PE100

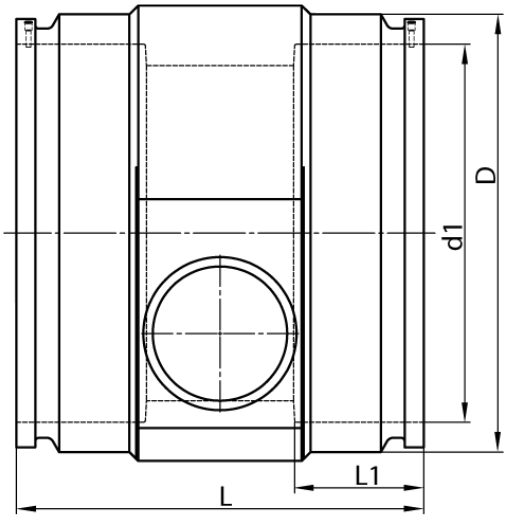

SDR 11

Art. Nr.	d1 [mm]	d2 [mm]	D [mm]	le2 [mm]	L [mm]	L1 [mm]	z2 [mm]	kg
42980162-EXEF	800	160	993	150	630	235	687	175,20

Andere Materialien, Abmessungen und Druckstufen auf Anfrage
Lieferprogramm: SDR 17: d 400 - 900 mm SDR 11: d 400 - 900 mm

Bei Fragen wenden Sie sich gerne an uns: Tel. + 49 281 98 414 - 0

© STAR Piping Systems GmbH
Alle Rechte vorbehalten