ТЕХНИЧЕСКИЙ ПАСПОРТ

тройник редукционный

в длинном исполнении для стыковой и электромуфтовой сварки

PE100

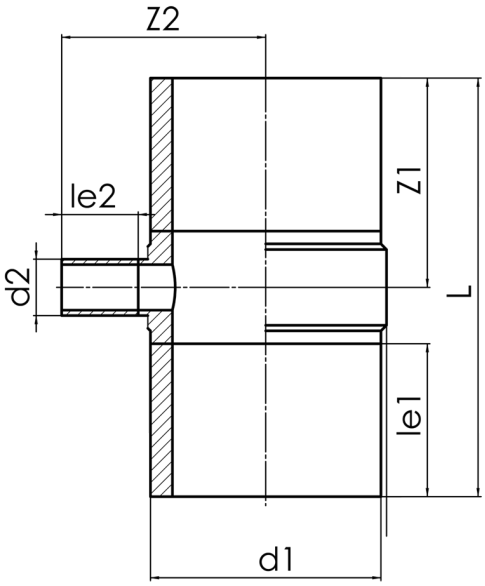

SDR 7,4

№ артикула	d1 [mm]	d2 [mm]	le1 [mm]	le2 [mm]	L [mm]	z1 [mm]	z2 [mm]	kg
42980287	800	280	350	250	1135	567,5	686	280,37

Другие материалы, размеры и классы давления (и SDR) по запросу

По вопросам, пожалуйста, свяжитесь с нами: Тел. + 49 281 98 414 - 0

© STAR Piping Systems GmbH
Все права защищены