ТЕХНИЧЕСКИЙ ПАСПОРТ

# тройник редукционный

две отдельные зоны сварки

4,0 мм штыревой контакт

PE100

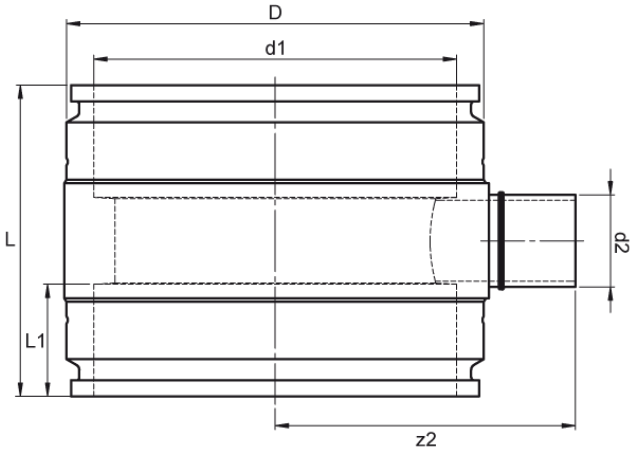


## SDR 17

| № артикула | d1 [mm] | d2 [mm] | D [mm] | le2 [mm] | L [mm] | L1 [mm] | z2 [mm] | kg |
|---|---|---|---|---|---|---|---|---|
| 42990201-EF | 900 | 200 | 1035 | 150 | 725 | 260 | 150 | 185,20 |

Другие материалы, размеры и классы давления (и SDR) по запросу

По вопросам, пожалуйста, свяжитесь с нами: Тел. + 49 281 98 414 - 0

© STAR Piping Systems GmbH
Все права защищены