ТЕХНИЧЕСКИЙ ПАСПОРТ

втулка под фланец

в длинном исполнении для стыковой и электромуфтовой сварки

прочность под давлением в соответствии с DVS 2210-1 дополнение 3 часть 2.1

PE100

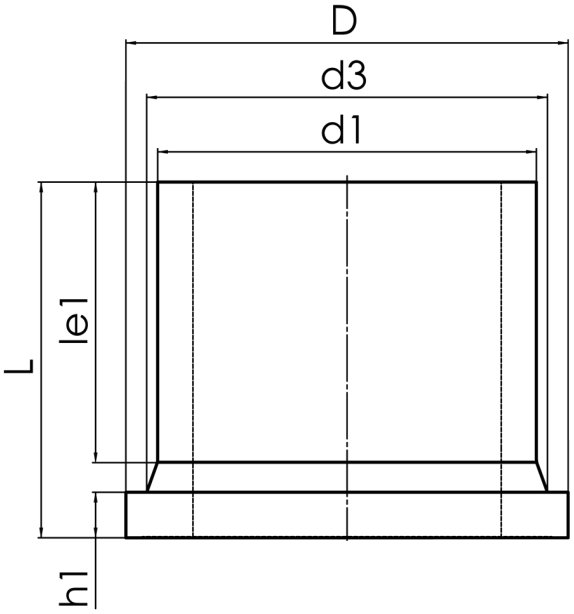

SDR 17

№ артикула	d1 [mm]	d3 [mm]	D [mm]	le1 [mm]	L [mm]	h1 [mm]	kg
43002091	90	105	138	98	140	17	0,40

Другие материалы и уровни давления (и SDR) по запросу

По вопросам, пожалуйста, свяжитесь с нами: Тел. + 49 281 98 414 - 0

© STAR Piping Systems GmbH
Все права защищены