ТЕХНИЧЕСКИЙ ПАСПОРТ

KS - фланцевое соединение

по DIN EN 1092-1 PN 10
с EPDM-уплотнением и закладным кольцом из оцинкованной стали,
опционально стальное кольцо с полимерным покрытием или кольцо из нержавеющей стали
в длинном исполнении для стыковой и электромуфтовой сварки

PE100

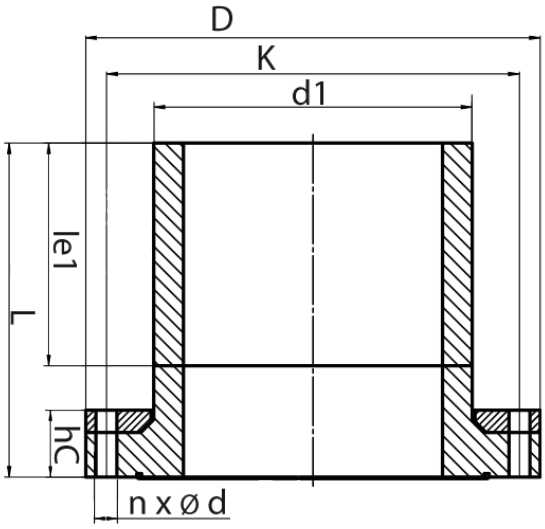

SDR 11

№ артикула	DN [mm]	d1 [mm]	D [mm]	le1 [mm]	L [mm]	K [mm]	n	ød [mm]	M	hC [mm]	kg
43011112	100	110	220	150	255	180	8	18	16	45	3,20

* Возможно производство для газопроводов с гладкой уплотнительной поверхностью или NBR-уплотнением

По вопросам, пожалуйста, свяжитесь с нами: Тел. + 49 281 98 414 - 0

© STAR Piping Systems GmbH
Все права защищены