ТЕХНИЧЕСКИЙ ПАСПОРТ

переход редукционный, эксцентрический

в коротком исполнении для стыковой сварки
для полного опорожнения трубопровода

PE100

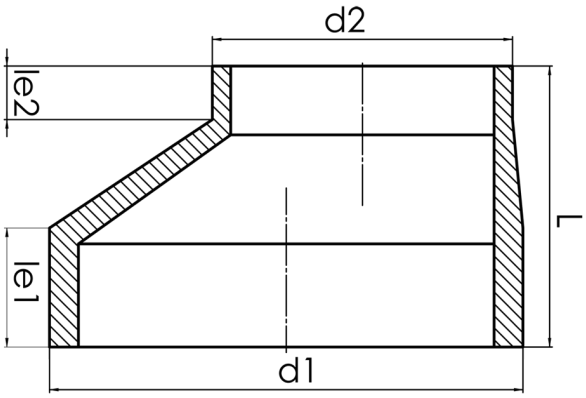

SDR 11

№ артикула	d1 [mm]	d2 [mm]	le1 [mm]	le2 [mm]	L [mm]	kg
44128182	280	180	76	40	180	3,00

Другие материалы, размеры и классы давления (и SDR) по запросу

По вопросам, пожалуйста, свяжитесь с нами: Тел. + 49 281 98 414 - 0

© STAR Piping Systems GmbH
Все права защищены