ТЕХНИЧЕСКИЙ ПАСПОРТ

заглушка

в длинном исполнении для стыковой и электромуфтовой сварки

PE100

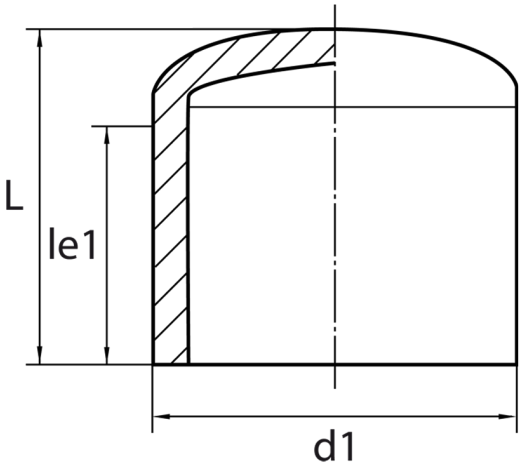

SDR 9

№ артикула	d1 [mm]	le1 [mm]	L [mm]	kg
44502167-SDR9	160	101	134	1,50

Другие материалы, размеры и классы давления (и SDR) по запросу

*все стороны SRD7,4 расточены внутри под SDR9

По вопросам, пожалуйста, свяжитесь с нами: Тел. + 49 281 98 414 - 0

© STAR Piping Systems GmbH
Все права защищены