TECHNISCHES DATENBLATT

PP KLEMMFITTING ÜBERGANGSWINKEL 90° MIT AUßENG

ideal zur Montage von PE-Rohren
mechanische, lösbare Verbindung
zuverlässige Abdichtung durch O-Ring
DVGW zertifiziert

PP

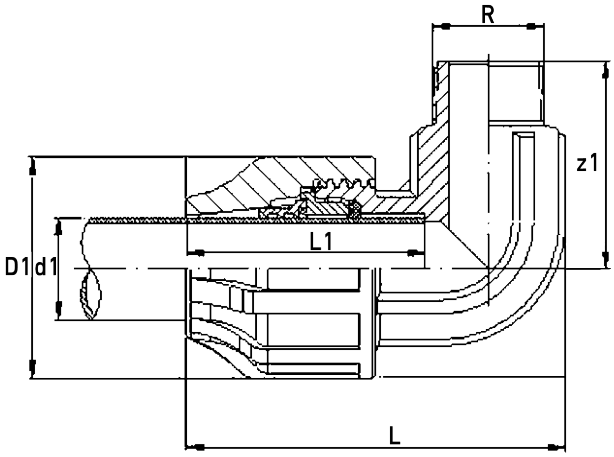

Art. Nr.	d1 [mm]	D1 [mm]	R [mm]	L [mm]	L1 [mm]	z1 [mm]	VE	kg
KL707032	32	64,5	1"	102,5	61	60,25	30	0,13

Mindestabnahmemenge: 30 Stück
Lieferprogramm: d 16 - 63 mm

Bei Fragen wenden Sie sich gerne an uns: Tel. + 49 281 98 414 - 0

© STAR Piping Systems GmbH
Alle Rechte vorbehalten