TECHNISCHES DATENBLATT

ÜBERGANGSADAPTER PE/ MESSING

Innengewinde

PE100

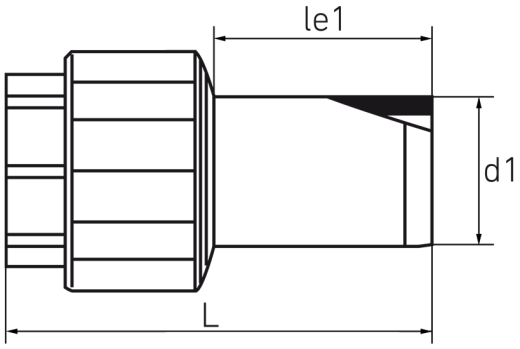

SDR 11

Art. Nr.	d1 [mm]	Rp [mm]	le1 [mm]	L [mm]	kg
18201022	20	½"	41	79	0,10

Lieferprogramm: SDR 11: d 20 - 125 mm

Bei Fragen wenden Sie sich gerne an uns: Tel. + 49 281 98 414 - 0

© STAR Piping Systems GmbH
Alle Rechte vorbehalten