TECHNISCHES DATENBLATT

# T-STüCK REDUZIERT

kurzschenklig zum Stumpfschweißen

PP

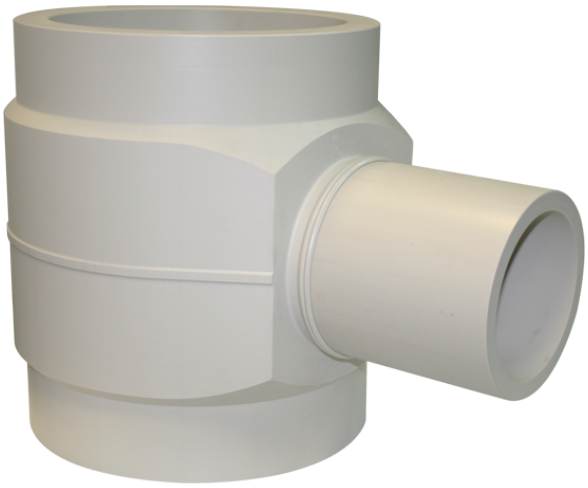

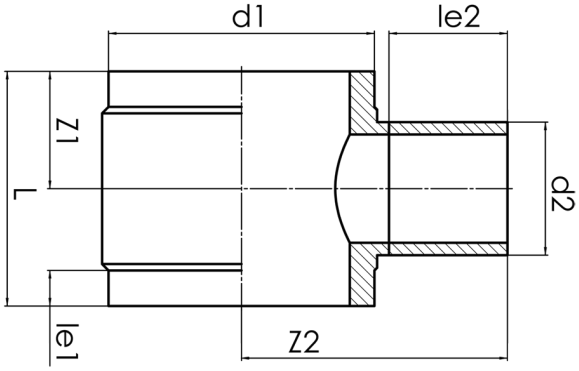


## SDR 17,6

| Art. Nr. | d1 [mm] | d2 [mm] | le1 [mm] | le2 [mm] | L [mm] | z1 [mm] | z2 [mm] | kg |
|---|---|---|---|---|---|---|---|---|
| 22228226 | 280 | 225 | 70 | 150 | 434 | 217 | 321 | 9,40 |

andere Abmessungen und Druckstufen auf Anfrage
Lieferprogramm: SDR 17,6: d 280 - 500 mm SDR 11: d 280 - 500 mm

Bei Fragen wenden Sie sich gerne an uns: Tel. + 49 281 98 414 - 0

© STAR Piping Systems GmbH
Alle Rechte vorbehalten