ТЕХНИЧЕСКИЙ ПАСПОРТ

Тройник равнопроходный сегментный

45°

в длинном исполнении для стыковой и электромуфтовой сварки

сваренные из труб, неусиленные

PP

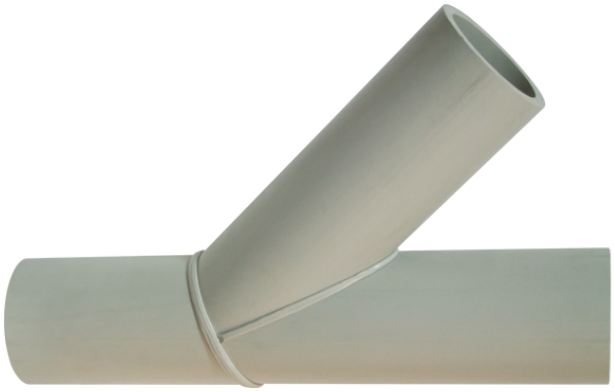

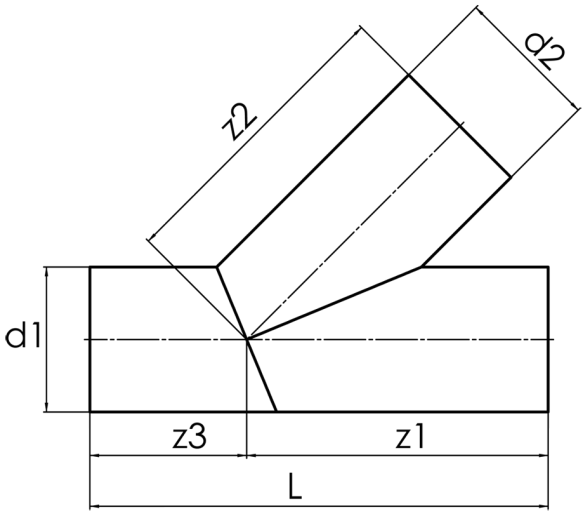

SDR 11

№ артикула	d1 [mm]	d2 [mm]	L [mm]	z1 [mm]	z2 [mm]	z3 [mm]	kg
22507071	75	75	556	333	333	223	1,00

ПЭ по запросу

другие размеры и классы давления по запросу

допустимое отклонение: +/- 2°

По вопросам, пожалуйста, свяжитесь с нами: Тел. + 49 281 98 414 - 0

© STAR Piping Systems GmbH

Все права защищены