ТЕХНИЧЕСКИЙ ПАСПОРТ

тройник редукционный сварной

45°

в длинном исполнении для стыковой и электромуфтовой сварки
сваренные из труб, неусиленные

PP

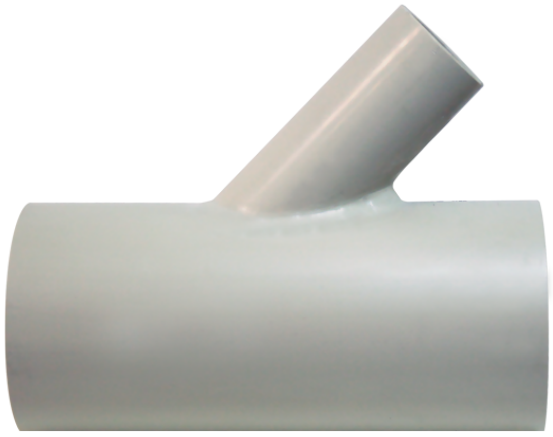

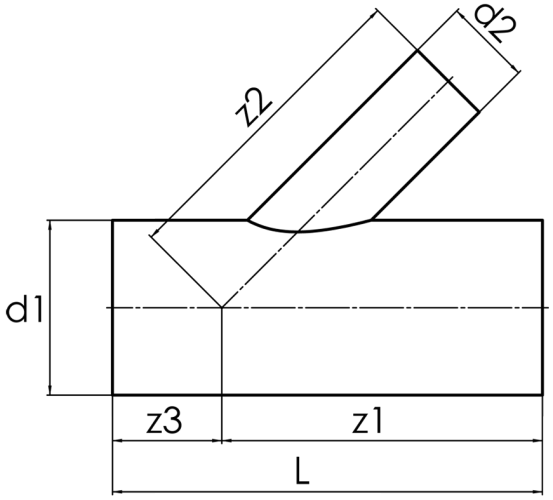

SDR 17,6

№ артикула	d1 [mm]	d2 [mm]	L [mm]	z1 [mm]	z2 [mm]	z3 [mm]	kg
22535226	355	225	1000	678	678	322	23,30

Другие материалы, размеры и классы давления (и SDR) по запросу
допустимое отклонение: +/- 2°

По вопросам, пожалуйста, свяжитесь с нами: Тел. + 49 281 98 414 - 0

© STAR Piping Systems GmbH
Все права защищены