TECHNISCHES DATENBLATT

# E-BOGEN

## r ≈ 1,5 x d

11°

r ≈ 1,5 x d
zwei separate Schweißzonen
4,0 mm Steckkontakt

PE100-RC

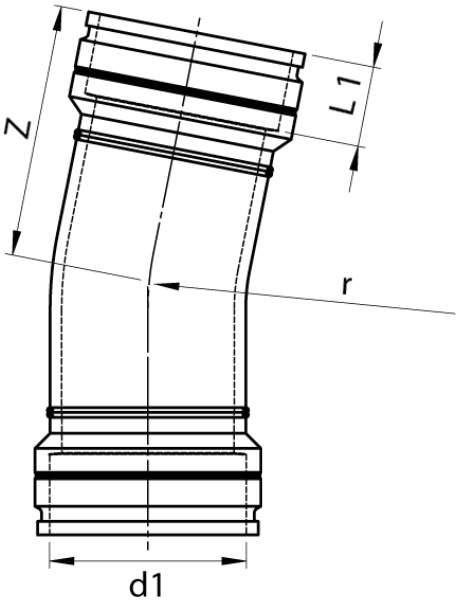


## SDR 17

| Art. Nr. | d1 [mm] | L1 [mm] | z1 [mm] | r [mm] | kg |
|---|---|---|---|---|---|
| 31104561-EF | 560 | 190 | 515,000000000001 | 877 | 71,85 |

Toleranz: α ± 5° | z1 ± 50 mm
Andere Materialien, Abmessungen und Druckstufen auf Anfrage
Lieferprogramm: SDR 17: d 250 - 630 mm SDR 11: d 250 - 630 mm

Bei Fragen wenden Sie sich gerne an uns: Tel. + 49 281 98 414 - 0

© STAR Piping Systems GmbH
Alle Rechte vorbehalten