ТЕХНИЧЕСКИЙ ПАСПОРТ

бесшовные гнутые отводы

60°

в длинном исполнении для стыковой и электромуфтовой сварки
соответствующие стандартам EN 12201 & EN 1555
с сертификатом DVGW

PE100-RC

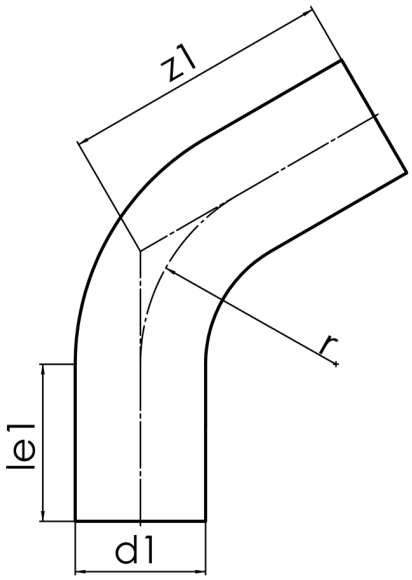

SDR 11

№ артикула	d1 [mm]	le1* [mm]	z1 [mm]	r [mm]	kg
31600632	630	350	1200	955	195,57

другие размеры, материалы и классы давления по запросу
допустимое отклонение: α ± 5° | z1 ± 50 мм
* минимум для „le1“

По вопросам, пожалуйста, свяжитесь с нами: Тел. + 49 281 98 414 - 0

© STAR Piping Systems GmbH
Все права защищены