ТЕХНИЧЕСКИЙ ПАСПОРТ

бесшовные гнутые отводы

90°

ri ≈ 1750 мм

в длинном исполнении для стыковой и электромуфтовой сварки

PE100-RC

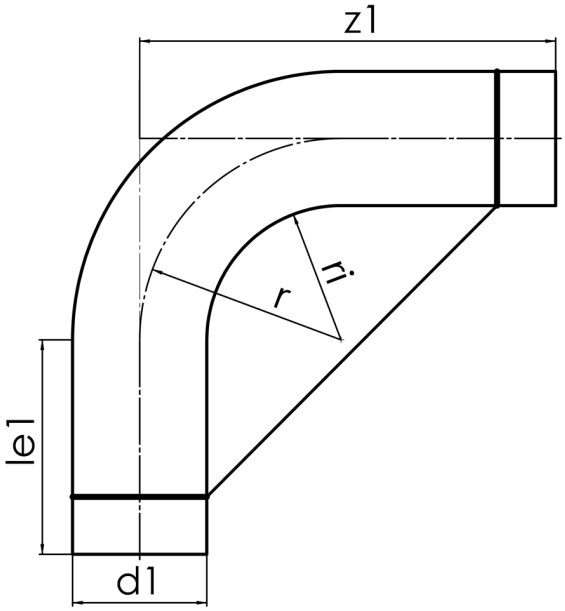

SDR 17

№ артикула	d1 [mm]	le1* [mm]	z1 [mm]	r [mm]	kg
31908221	225	150	2.690	1.863	28,32

допустимое отклонение: α ± 5° | z1 ± 100 мм

Трубные крепления рассчитываются отдельно и денеги за крепления будут возвращены при обратной доставке

* минимум для „le1“

По вопросам, пожалуйста, свяжитесь с нами: Тел. + 49 281 98 414 - 0

© STAR Piping Systems GmbH
Все права защищены