TECHNISCHES DATENBLATT

# T-STüCK EGAL

kurzschenklig zum Stumpfschweißen

PE100-RC

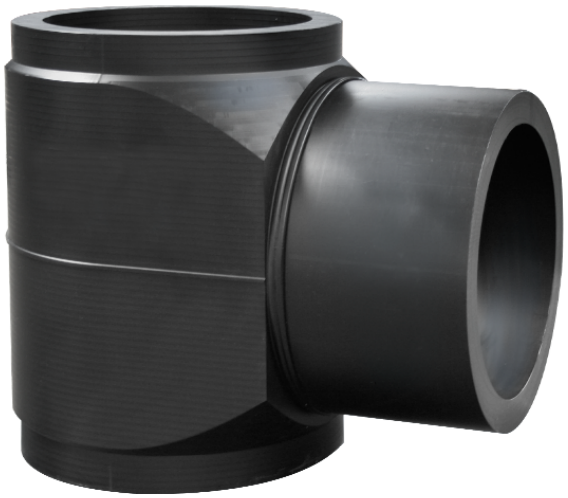

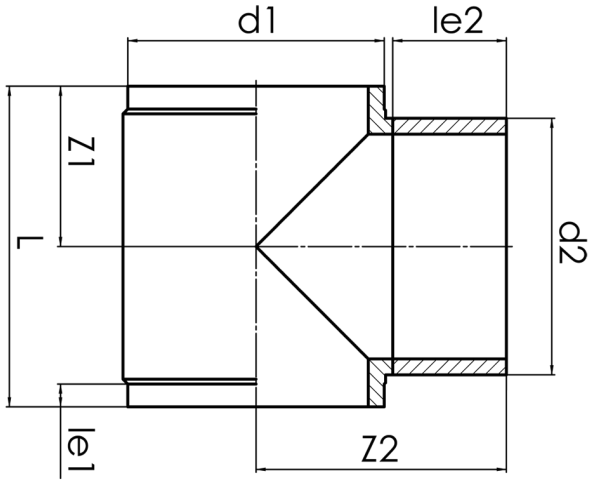


## SDR 11

| Art. Nr. | d1 [mm] | d2 [mm] | le1 [mm] | le2 [mm] | L [mm] | z1 [mm] | z2 [mm] | kg |
|---|---|---|---|---|---|---|---|---|
| 32292922 | 1200 | 1200 | 80 | 400 | 1470 | 735 | 1052 | 838,37 |

Andere Materialien, Abmessungen und Druckstufen auf Anfrage
Lieferprogramm: SDR 17: d 250 - 1.600 mm SDR 11: d 250 - 1.600 mm SDR 26: d 1.000 - 1.600 mm

Bei Fragen wenden Sie sich gerne an uns: Tel. + 49 281 98 414 - 0

© STAR Piping Systems GmbH
Alle Rechte vorbehalten