TECHNISCHES DATENBLATT

E-REDUKTION

zwei separate Schweißzonen
4,0 mm Steckkontakt

PE100-RC

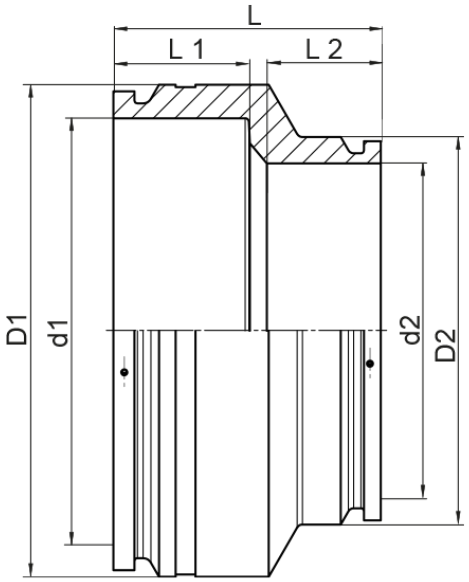

SDR 17

Art. Nr.	d1 [mm]	d2 [mm]	D1 [mm]	D2 [mm]	L [mm]	L1 [mm]	L2 [mm]	kg
34063401-EF	630	400	724	463	450	215	165	40,20

Andere Materialien, Abmessungen und Druckstufen auf Anfrage
Lieferprogramm: SDR 17: d 280 - 1.400 mm SDR 11: d 280 - 900 mm

Bei Fragen wenden Sie sich gerne an uns: Tel. + 49 281 98 414 - 0

© STAR Piping Systems GmbH
Alle Rechte vorbehalten