ТЕХНИЧЕСКИЙ ПАСПОРТ

отвод электросварной

11°

r ≈ 1,5 x d

две отдельные зоны сварки

4,0 мм штыревой контакти

PE100

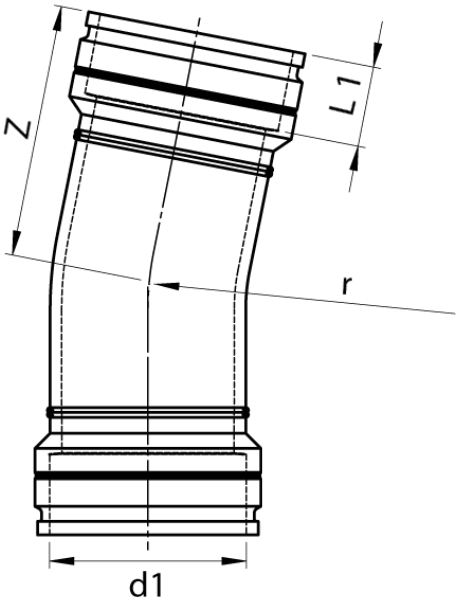

SDR 17

№ артикула	d1 [mm]	L1 [mm]	z1 [mm]	r [mm]	kg
41104801-EF	800	235	700,000000000002	1274	194,50

допустимое отклонение: α ± 5° | z1 ± 50 mm

Другие материалы, размеры и классы давления (и SDR) по запросу

По вопросам, пожалуйста, свяжитесь с нами: Тел. + 49 281 98 414 - 0

© STAR Piping Systems GmbH

Все права защищены