TECHNISCHES DATENBLATT

SEGMENTBOGEN

r ≈ 1,5 x d 45°

langschenklig zum Stumpf- und Elektromuffenschweißen
aus Rohr geschweisst, unverstärkt

PE100

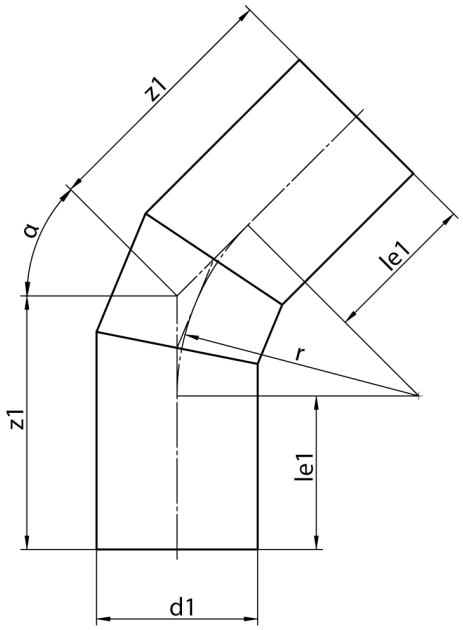

SDR 11

Art. Nr.	d1 [mm]	le1 [mm]	z1 [mm]	r [mm]	kg
41403142	140	150	237	210	2,28

Andere Materialien, Abmessungen und Druckstufen auf Anfrage
Toleranz + / - 2°
Lieferprogramm: SDR 17: d 63 - 1600 mm SDR 11: d 63 - 1600 mm SDR 33: d 63 - 1600 mm

Bei Fragen wenden Sie sich gerne an uns: Tel. + 49 281 98 414 - 0

© STAR Piping Systems GmbH
Alle Rechte vorbehalten