TECHNISCHES DATENBLATT

NAHTLOSER BOGEN

r ≈ 1,5 x d

45°

r ≈ 1,5 x d
langschenklig zum Stumpf- und Elektromuffenschweißen
konform nach EN 12201

PE100

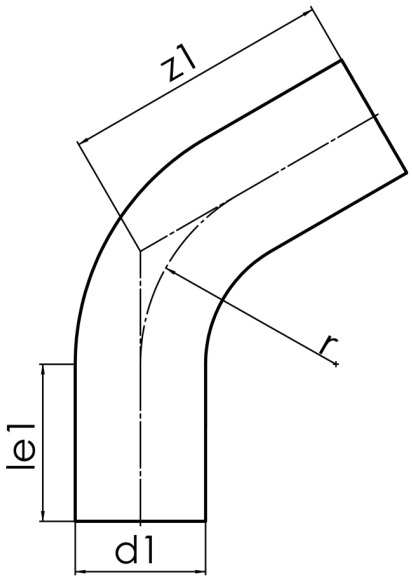

SDR 9

Art. Nr.	d1 [mm]	le1* [mm]	z1 [mm]	r [mm]	kg
41404079	75	100	180	113	0,60

andere Abmessungen, Materialien und Druckstufen auf Anfrage
Toleranz: α ± 5° | z1 ± 50 mm
Verfügbarkeit ab 50 Stück oder auf Anfrage
* Mindestmaß für „le1“
Lieferprogramm: SDR 7,4: d 50 - 630 mm SDR 9: d 50 - 630 mm

Bei Fragen wenden Sie sich gerne an uns: Tel. + 49 281 98 414 - 0

© STAR Piping Systems GmbH
Alle Rechte vorbehalten