TECHNISCHES DATENBLATT

BOGEN FORMGESPRITZT

r ≈ 1 x d 90°

kurzschenklig zum Stumpfschweißen

PE100

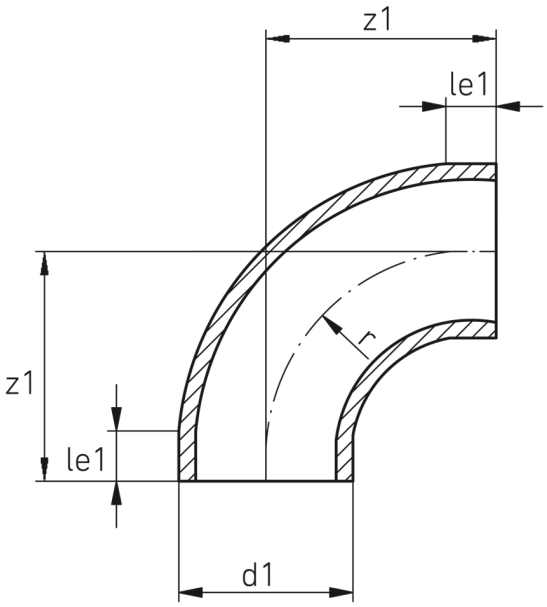

SDR 33

Art. Nr.	d1 [mm]	le1 [mm]	z1 [mm]	r [mm]	kg
41901183	180	25	200	180	1,10

Andere Materialien auf Anfrage
Lieferprogramm: SDR 17: d 50 - 500 mm SDR 11: d 20 - 500 mm SDR 33: d 110 - 500 mm

Bei Fragen wenden Sie sich gerne an uns: Tel. + 49 281 98 414 - 0

© STAR Piping Systems GmbH
Alle Rechte vorbehalten