TECHNISCHES DATENBLATT

NAHTLOSER BOGEN

r ≈ 2,5 x d

90°

r ≈ 2,5 x d
langschenklig zum Stumpf- und Elektromuffenschweißen

PE100

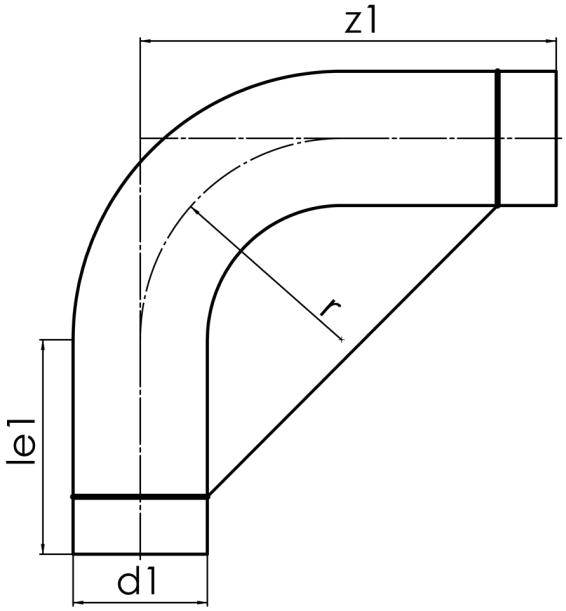

SDR 11

Art. Nr.	d1 [mm]	le1* [mm]	z1 [mm]	r [mm]	kg
41905312	315	300	1200	787,5	49,80

andere Abmessungen, Materialien und Druckstufen auf Anfrage
Toleranz: α ± 5° | z1 ± 50 mm
* Mindestmaß für „le1
Lieferprogramm: SDR 17: d 50 - 800 mm SDR 11: d 50 - 800 mm

Bei Fragen wenden Sie sich gerne an uns: Tel. + 49 281 98 414 - 0

© STAR Piping Systems GmbH
Alle Rechte vorbehalten