TECHNISCHES DATENBLATT

T-STüCK REDUZIERT

kurzschenklig zum Stumpfschweißen

PE100

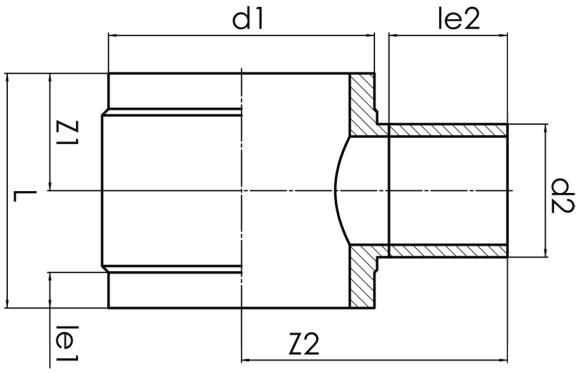

SDR 17

Art. Nr.	d1 [mm]	d2 [mm]	le1 [mm]	le2 [mm]	L [mm]	z1 [mm]	z2 [mm]	kg
42240201	400	200	75	150	415	207,5	381	15,89

Andere Materialien, Abmessungen und Druckstufen auf Anfrage
Lieferprogramm: SDR 7,4: d 180 - 630 mm | SDR 9: d 180 - 630 mm | SDR 17: d 250 - 2250 mm | SDR 11: d 250 - 2250 mm | SDR 26: d 1000 - 2250 mm

Bei Fragen wenden Sie sich gerne an uns: Tel. + 49 281 98 414 - 0

© STAR Piping Systems GmbH
Alle Rechte vorbehalten