ТЕХНИЧЕСКИЙ ПАСПОРТ

тройник равнопроходный

в коротком исполнении для стыковой сварки

PE100

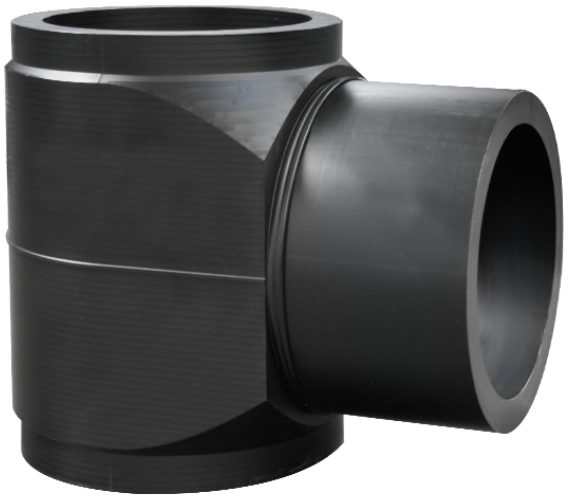

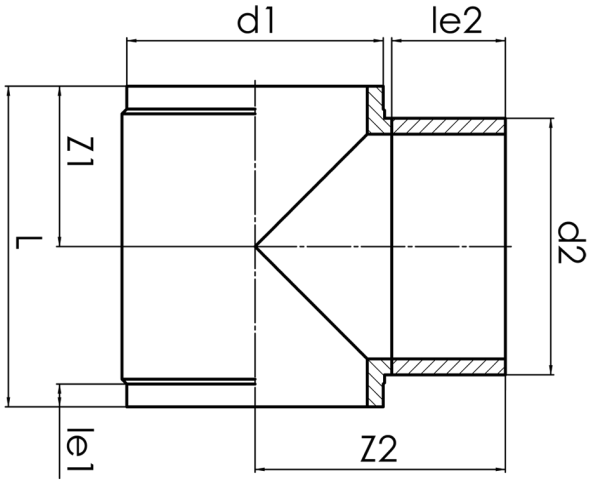

SDR 17

№ артикула	d1 [mm]	d2 [mm]	le1 [mm]	le2 [mm]	L [mm]	z1 [mm]	z2 [mm]	kg
42291911	1000	1000	80	400	1270	635	952	373,63

Другие материалы, размеры и классы давления (и SDR) по запросу

По вопросам, пожалуйста, свяжитесь с нами: Тел. + 49 281 98 414 - 0

© STAR Piping Systems GmbH
Все права защищены