ТЕХНИЧЕСКИЙ ПАСПОРТ

тройник редукционный

в коротком исполнении для стыковой сварки

PE100

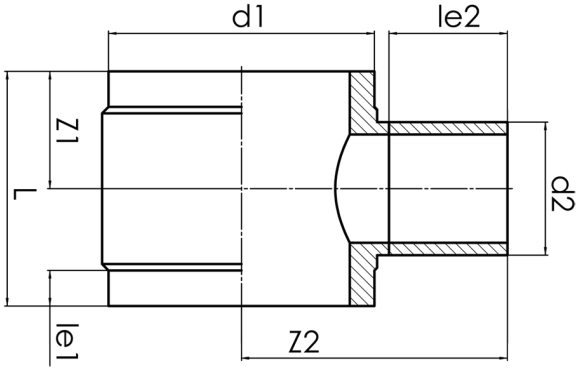

SDR 26

№ артикула	d1 [mm]	d2 [mm]	le1 [mm]	le2 [mm]	L [mm]	z1 [mm]	z2 [mm]	kg
42292565	1200	560	80	350	790	395	982	178,32

Другие материалы, размеры и классы давления (и SDR) по запросу

По вопросам, пожалуйста, свяжитесь с нами: Тел. + 49 281 98 414 - 0

© STAR Piping Systems GmbH
Все права защищены