TECHNISCHES DATENBLATT

ABZWEIG REDUZIERT

60°

langschenklig zum Stumpf- und Elektromuffenschweißen
aus Rohr geschweisst, unverstärkt

PE100

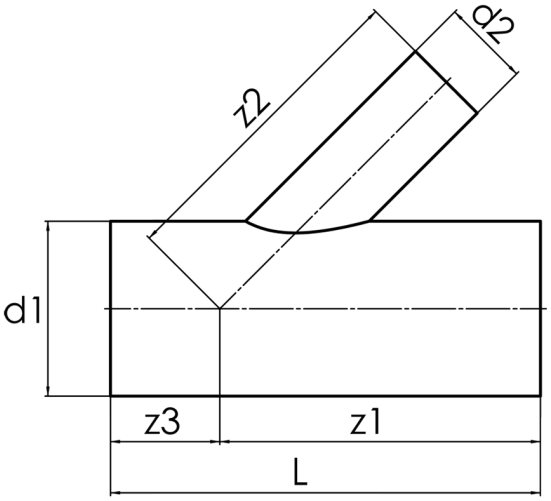

SDR 11

Art. Nr.	d1 [mm]	d2 [mm]	L [mm]	z1 [mm]	z2 [mm]	z3 [mm]	kg
42622112	225	110	500	315	315	185	6,90

Andere Materialien, Abmessungen und Druckstufen auf Anfrage
Toleranz + / - 2°
Lieferprogramm: SDR 17: d 200 - 710 mm SDR 11: d 200 - 710 mm

Bei Fragen wenden Sie sich gerne an uns: Tel. + 49 281 98 414 - 0

© STAR Piping Systems GmbH
Alle Rechte vorbehalten