ТЕХНИЧЕСКИЙ ПАСПОРТ

тройник редукционный сварной

60°

в длинном исполнении для стыковой и электромуфтовой сварки

сваренные из труб, неусиленные

PE100

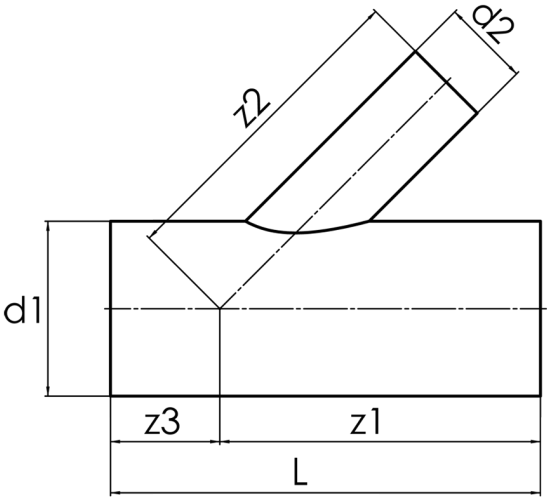

SDR 11

№ артикула	d1 [mm]	d2 [mm]	L [mm]	z1 [mm]	z2 [mm]	z3 [mm]	kg
42625182	250	180	750	447	447	303	14,10

Другие материалы, размеры и классы давления (и SDR) по запросу

допустимое отклонение: +/- 2°

По вопросам, пожалуйста, свяжитесь с нами: Тел. + 49 281 98 414 - 0

© STAR Piping Systems GmbH

Все права защищены