ТЕХНИЧЕСКИЙ ПАСПОРТ

# тройник редукционный сварной

60°

в длинном исполнении для стыковой и электромуфтовой сварки

сваренные из труб, неусиленные

PE100

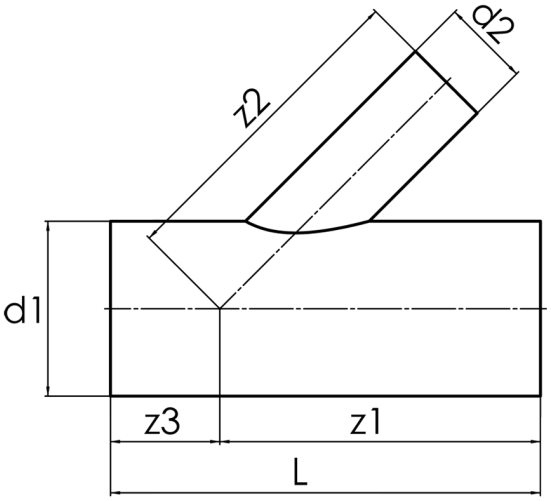


## SDR 17

| № артикула | d1 [mm] | d2 [mm] | L [mm] | z1 [mm] | z2 [mm] | z3 [mm] | kg |
|---|---|---|---|---|---|---|---|
| 42640201 | 400 | 200 | 850 | 541 | 541 | 309 | 24,90 |

Другие материалы, размеры и классы давления (и SDR) по запросу

допустимое отклонение: +/- 2°

По вопросам, пожалуйста, свяжитесь с нами: Тел. + 49 281 98 414 - 0

© STAR Piping Systems GmbH

Все права защищены