TECHNISCHES DATENBLATT

ABZWEIG REDUZIERT

45°

langschenklig zum Stumpf- und Elektromuffenschweißen

PE100

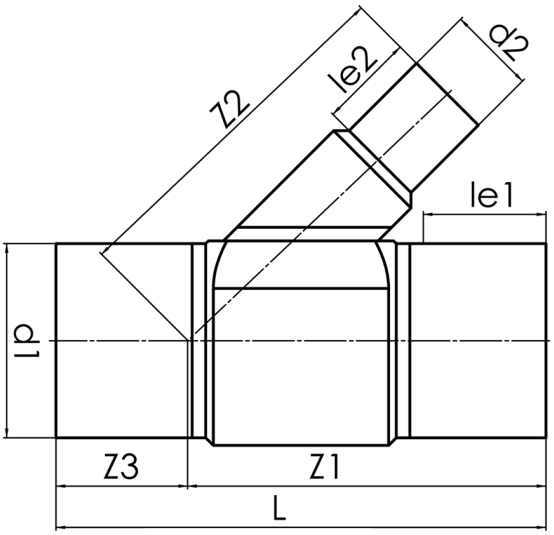

SDR 11

Art. Nr.	d1 [mm]	d2 [mm]	le1 [mm]	le2 [mm]	L [mm]	z1 [mm]	z2 [mm]	z3 [mm]	kg
42845252	450	250	300	129	1205	866	740	339	90,74

Andere Materialien, Abmessungen und Druckstufen auf Anfrage
Lieferprogramm: SDR 17: d 280 - 1.600 mm | SDR 11: d 280 - 1.600 mm
(auf Anfrage bis d 2.000 mm, Abgang d2 max. 630 mm)

Bei Fragen wenden Sie sich gerne an uns: Tel. + 49 281 98 414 - 0

© STAR Piping Systems GmbH
Alle Rechte vorbehalten