TECHNISCHES DATENBLATT

# T-STüCK REDUZIERT

langschenklig zum Stumpf- und Elektromuffenschweißen

PE100

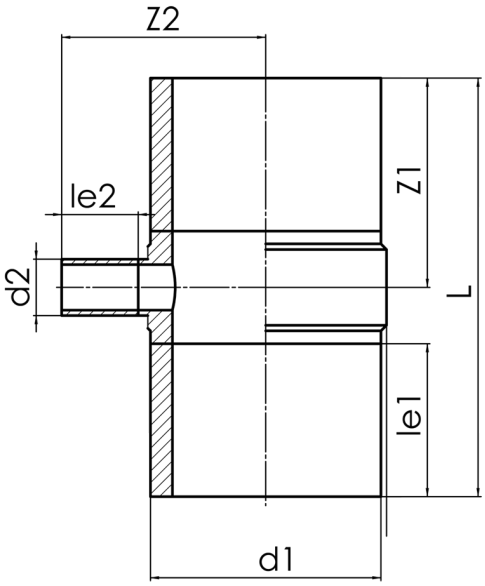


## SDR 7,4

| Art. Nr. | d1 [mm] | d2 [mm] | le1 [mm] | le2 [mm] | L [mm] | z1 [mm] | z2 [mm] | kg |
|---|---|---|---|---|---|---|---|---|
| 42963127 | 630 | 125 | 350 | 150 | 980 | 490 | 501 | 146,18 |

Andere Materialien, Abmessungen und Druckstufen auf Anfrage
Lieferprogramm:
SDR 7,4: d 63 - 800 mm | SDR 9: d 63 - 800 mm | SDR 11: d 63 - 1600 mm |
SDR 17: d 250 - 1600 mm | SDR 26: d 1.000 - 1600 mm

Bei Fragen wenden Sie sich gerne an uns: Tel. + 49 281 98 414 - 0

© STAR Piping Systems GmbH
Alle Rechte vorbehalten